Standardgehäuse
Baureihe CA

Typbezeichnung **CA-060**	Artikelnummer **1060000000**

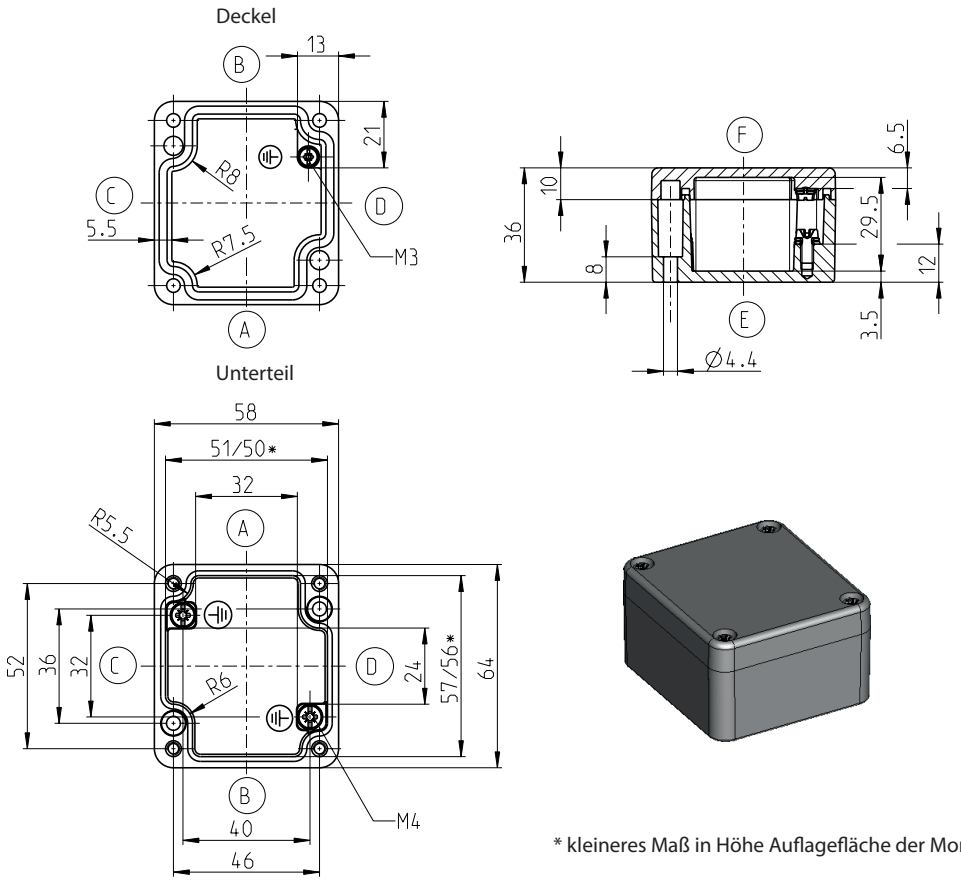

* kleineres Maß in Höhe Auflagefläche der Montageplatte

Standardausführung

Lieferumfang:
Gehäuseunterteil
Gehäusedeckel
Deckelschrauben (Kombi-Kreuzschlitz) lose beigelegt
Erdungsschrauben im Unterteil und Deckel
Farbton RAL 7001 (silbergrau)
Deckeldichtung PUR (Polyurethan)
Einzelverpackung in Folie

Maximal mögliche Gewindezahl *(Angaben bei gleichem Durchmesser, nicht gemischt!)*

ISO M	M12	M16	M20	M25	M32	M40	M50	M63
Seite A/B	2	1	0	0	0	0	0	0
Seite C/D	1	0	0	0	0	0	0	0

BERNSTEIN

Eigenschaftstabelle CA-060

Angabe	Wert	nach Norm	Bemerkung
Allgemeine Angaben:			
Gewicht	160 g		
Außenmaße	58 x 64 x 36		
Schutzgrade			
IP-Code	IP66	EN 60529	
IP-Code	IP67	EN 60529	
IK-Code	IK09	IEC 62262	
Werkstoffe			
Gehäuse	EN AC-AlSi12Cu1(Fe) EN AC-47100	DIN EN 1706:05/98	Aluminium Druckguss Legierung 231
Schrauben	A2-50	DIN EN ISO 3506-1	Deckelschrauben
Dichtung	PUR (Polyurethan)		Farbe: schwarzgrau 2K-Polyurethan-Schaumdichtung
Toxisches Verhalten	Halogenfrei		
Mechanische Eigenschaften:			
Drehmomente			
Deckelschrauben	2,0 Nm		
Erdungsschrauben	2,0 Nm 1,5 Nm		Unterteil Deckel
Befestigung von Zubehör	2,0 Nm		z.B. Tragschienen, Montageplatten
Sonstige Befestigung	2,0 Nm		Schraubkanal
Max. Einbaugewicht	0,1 kg		
Thermische Eigenschaften:			
Temperaturbereich			
Gehäuse ohne Dichtung	-30 °C bis +80 °C		Gehäuse Standardpulverbeschichtet
PUR-Dichtung	-40 °C bis +100 °C		
Umgebungstemperatur Innenraumaufstellung	-5°C bis +40°C	DIN EN 62208	im Mittel über 24h +35°C
Wärmeleitwert	16,57 K/W		unter Berücksichtigung der effektiven Verlustleistung
Relative Luftfeuchtigkeit			
Innenraumaufstellung	max. 50% bei +40°C	DIN EN 62208	bei niedrigen Temperaturen auch höher (z.B. 90% bei +20°C)
Lagertemperatur	-20°C bis +60°C		
Chemische Eigenschaften:			
Korrosionsbeständigkeit	Schärfe A	DIN EN 62208/9.13.2.1	IEC 60068-2-30 und IEC 60068-2-11
Korrosionsbeständigkeit	Schärfe B	DIN EN 62208/9.12.2.1	IEC 60068-2-30 und IEC 60068-2-11
Beständigkeitslisten für Gehäusematerialien und Dichtungen siehe Katalog			

Eigenschaftstabelle CA-060			
Angabe	**Wert**	**nach Norm**	**Bemerkung**
Elektrische Eigenschaften:			
Schutzklasse	I	EN 61140 / VDE 0140-1	Schutz durch Schutzleiter
Bemessungsspannung	max. 1000 V (AC) max. 1500 V (DC)		
Weitere Angaben:			
Allgemeintoleranz	GTA 13/5	DIN 1688	Gussteiltoleranz
Allgemeintoleranz	mH	ISO 2768	Bearbeitungstoleranz
Produktnorm	Ja	DIN EN 62208	Leergehäuse für Niederspannungs-Schaltgerätekombinationen
Zulassungen			
c UL us	Ja	UL508A / C22.2	Typ 1, 4, 4x, 12, 13
Konformitäten			
RoHs	konform	Richtlinie 2002/95/EG	
CE-Kennzeichnung	konform	EG-Nr. 765/2008	
Niderspannungsrichtlinie-Nr.:	2014/35/EU		

Weitere Ausführungen / Zubehör

Nachfolgende Angaben sind **kein** Standard. Zulassungen, Konformitäten und Schutzklassen dieser Varianten auf Nachfrage.

Weitere Ausführungen CA-060	
Beschreibung der Veränderung gegenüber der Standardausführung	Artikelnummer
HF-Dichtung und Deckelschrauben	1060008000
Ungewaschen, ungepulvert, Zubehör lose	1060038000
CR-Dichtung	auf Anfrage
UV-Beständiges Pulver (Freiluftaufstellung)	auf Anfrage
Verpackt im Karton (eingedrehte Deckelschrauben)	auf Anfrage

***Zubehör** / als Einzelteil bzw. als Montageset*	
Beschreibung der Veränderung gegenüber der Standardausführung	Artikelnummer
Montageplatte	9511001000
Tragschiene TS 15	9820000000
Tragschiene TS 32	-
Tragschiene TS 35	-
Erdungsschiene	-
Außenbefestigungslaschen	-
Außengelenk	-
Innengelenk mit Deckelführung (mechanische Gehäusebearbeitung erforderlich)	-

Alternative Dichtungen			
Angabe	**Wert**	**nach Norm**	**Bemerkung**
Thermische Eigenschaften:			
CR-Dichtung	-30 °C bis +80 °C		IP66
Silikon-Schaumdichtung	-60 °C bis +130 °C		IP66 / IP67
Silikon-Volldichtung	-60 °C bis +200 °C		IP66 / IP67
EPDM-Dichtung	-35 °C bis +100 °C		IP66
HF-Dichtung	-55 °C bis +125 °C		auf Anfrage