PA 11 A 300T

Lichtschrankenverstärker für LT/LR
Reichweite mit LT/LR 100 = **18m**, 110 = **40m**, 120 = **70m**, Leistungsstufe G

Produktdetails

- Manuelle Reichweitenregulierung
- Ein– Ausschaltverzögerung 0-10 sec.
- Automatischer Sensortest:
  LT/LR LED rot blinkend = Fehler
- 30% / 100% Reichweitenschalter
- Sensor LED Treiber für LT/LR LED
- Hell-/ Dunkelschalter = Ausgangs-umschaltung
- Ansprechgeschwindigkeit:
  25ms (Transistorausgang)
  35ms (Relaisausgang)
- Verschiedene Betriebsspannungen

- **Relaisausgang**
  PA 11 A 300T - 230 Vac
  PA 11 A 301T - 115 Vac
  PA 11 A 302T - 24 Vac
  PA 11 A 303T - 24 Vdc
  PA 11 A 304T - 12 Vdc
- **Transistorausgang**
  PA 11 A 400T - 230 Vac
  PA 11 A 401T - 115 Vac
  PA 11 A 402T - 24 Vac
  PA 11 A 403T - 24 Vdc
  PA 11 A 404T - 12 Vdc

Maßzeichnung

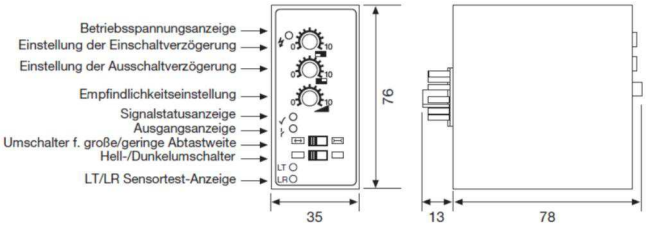

PA 11 A
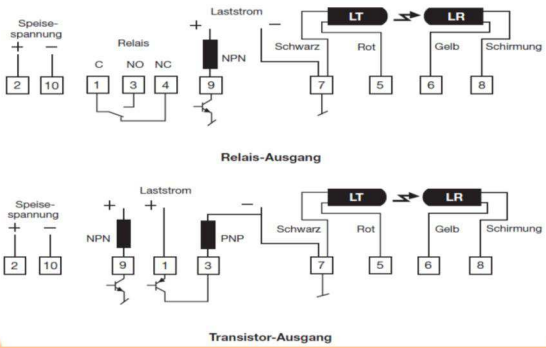
Typen