Einweg-Lichtschranken, sep. Verstärker Zylindrisch, Polycarbonat, Kabel Ø 10, M 12, Typen MOFT, MOFR

CARLO GAVAZZI

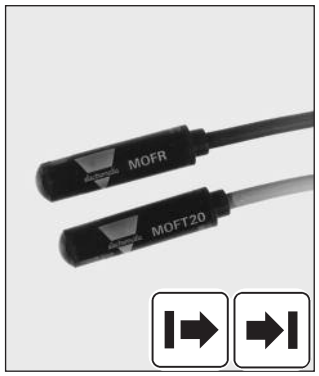

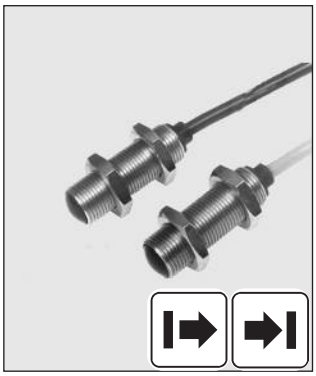

- **Polycarbonat-Gehäuse ∅ 10 mm oder Edelstahl M12 oder M14**
- **Eingebaute Linse: 2°, 5° oder 8°**
- **Reichweite: 20 m oder 50 m**
- **Moduliertes Infrarotlicht**
- **Geringe Empfindlichkeit gegenüber Fremdlicht**
- **Für Verstärker Serie S142. und 143.**
- **Für rauhen Einsatz**
- **Schutzart IP 66/IP 67**
- **Hohe Durchdringungskraft**
- **Anschluss: 15 m abgeschirmtes PVC-Kabel**

CE

Produktbeschreibung

Kleine Einweglichtschranke für separate Verstärker Serie S142x-S143x Drei unterschiedliche Abstrahlwinkel. Sehr hohe Schutzart, unempfindlich gegen Wasser, Staub, Dampf etc. Im Gehäuse aus Polycarbonat Ø 10 x 42 mm oder M12 oder M14 Edelstahl, Lichtaustritt gerade.

Bestellschlüssel

MOF T 20-M12-2

- **Typ**
- **Sender**
- **Reichweite**
- **Gehäusedurchmesser**
- **Optische Achse**

Typenwahl

Gehäuse-durchmesser	Reichweite (S_n)	Abstrahl-winkel	Bestellnummer Sender	Bestellnummer Empfänger
Ø 10 mm		2°		**MOFR**
		5°		**MOFR-5**
		8°		**MOFR-8**
	20 m	2°	**MOFT 20**	
	20 m	5°	**MOFT 20-5**	
	20 m	8°	**MOFT 20-8**	
	50 m	2°	**MOFT 50**	
M12		2°		**MOFR-M12-2**
		5°		**MOFR-M12-5**
		8°		**MOFR-M12-8**
	20 m	2°	**MOFT 20-M12-2**	
	20 m	5°	**MOFT 20-M12-5**	
	20 m	8°	**MOFT 20-M12-8**	
	50 m	2°	**MOFT 50-M12-2**	
M14		8°		**MOFR-M14-8**
	20 m	8°	**MOFT 20-M14-8**	

Technische Daten Sender

Betriebsspannung (U_e)	3 V, (Rechtecksignal) vom separaten Verstärker	**Lichtart**	Moduliertes Infrarotlicht
		Optische Achse	±2°, ±5°, ±8°
Leistungsaufnahme (I_O)	MOFT 20 ≤ 15 mA MOFT 20-5 ≤ 50 mA MOFT 20-8 ≤ 50 mA MOFT 50 ≤ 50 mA	**Funktionsanzeige**	Am Verstärker
		Schutz	Kurzschluss- und verpolgeschützt
Lichtquelle	GaAlAs LED, 880 nm		

CARLO GAVAZZI

Technische Daten Empfänger

Betriebsspannung (U_e)	8 VDC (von sep. Verstärker) R_{Quelle} 470Ω
Stromverbrauch (I_O)	≤ 11 mA
Empfindlichkeit	Einstellbar am Verstärker
Optische Achse	±2°, ±5°, ±8°
Umgebungslicht	10'000 lux (Empfindlichkeit ±5%) **Anmerkung:** Die tatsächliche Reichweite liegt innerhalb ±5% des eingestellten Bereiches bei einem Umgebungslicht von 10'000 lux
Schaltfrequenz (f)	Siehe Daten Verstärker
Ansprechverhalten (t_{AUS} & t_{EIN})	Siehe Daten Verstärker
Bereitschaftsverzögerung (t_v)	Siehe Daten Verstärker
Funktionsanzeige	Am Verstärker
Schutz	Kurzschluss- und verpolgeschützt

Allgemeine technische Daten

Umgebundsbedingungen	
Überspannungskategorie	III (IEC 60664/60664A; 60947-1)
Verschmutzungsgrad	3 (IEC 60664/60664A; 60947-1)
Schutzart	IP 66/IP 67 (IEC 60529; 60947-1)
Umgebungstemperatur	
Betrieb	-20° bis +60°C (-4° bis +140°F)
Lager	-40° bis +80°C (-22° bis +158°F)
Rüttelfestigkeit	10 bis 150 Hz, 0,5 mm/7,5 g (IEC 60068-2-6)
Stoßfestigkeit	2 x 1 m & 100 x 0,5 m (IEC 60068-2-6)
Isolationsspannung	500 VAC (rms)
Gehäusematerial	Polycarbonat, schwarz
Anschlusskabel	
Sender	Grau, 15 m ölbeständig PVC Ø 4 mm, 1 x 0,25 mm², abgeschirmt
Empfänger	Schwarz, 15 m ölbest. PVC Ø 4 mm, 1 x 0,25 mm², abgeschirmt
Gewicht (inkl. Kabel)	
Sender	347 g
Empfänger	347 g
CE-Kennzeichnung	Ja

Schaltbilder

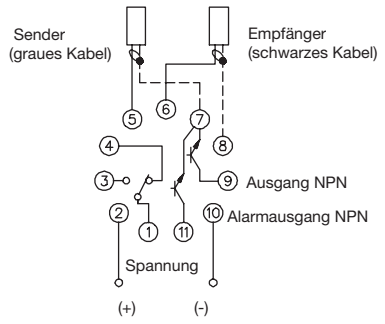

S142....

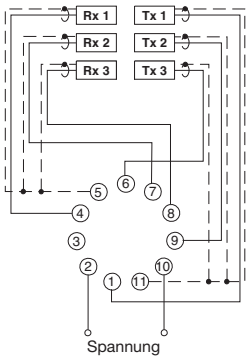

S143....

Abmessungen

2° und 5° Typen

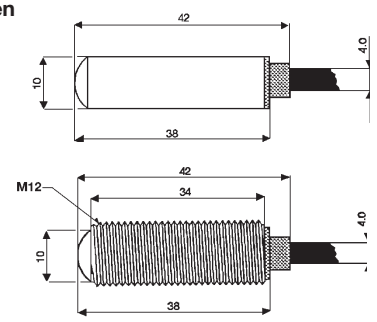

8° Typen

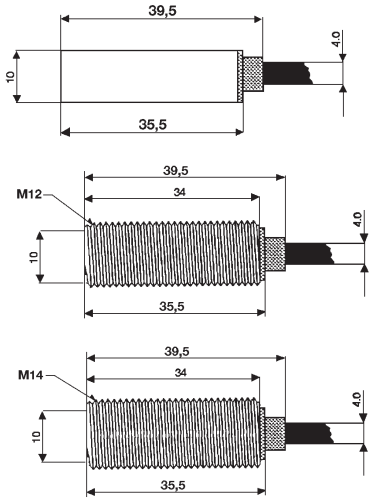

CARLO GAVAZZI

Installationshinweise

Um Störungen durch induktive Spannungs-/Stromspitzen zu vermeiden, Kabel der Näherungsschalter getrennt von anderen stromführenden Kabeln halten.	*Schutz vor Überdehnung des Kabels*	*Schutz der Sensorfläche des Schalters*	*Mobiler Näherungsschalter.*
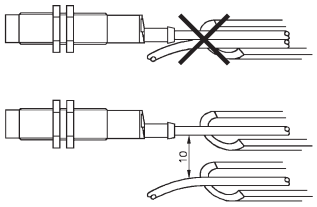	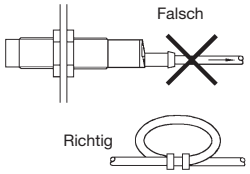 Nicht am Kabel ziehen	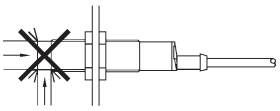 Näherungsschalter nicht als mechanischen Anschlag verwenden	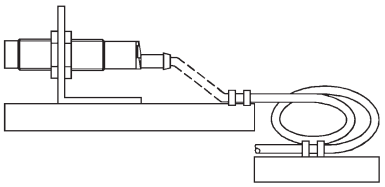 Wiederholtes Biegen des Kabels vermeiden

Lieferumfang

- MOFT.. und MOFR S
- M12-Typen 2 Stck. Muttern M12
- M14-Typen 2 Stck. Muttern M14
- **Verpackung**: Plastikbeutel. Sender und Empfänger sind getrennt verpackt

Zubehör

- Befestigungswinkel MB-M01