Magnetschalter
Baureihe MA-42

Typbezeichnung **MAK-4256-6**	Artikelnummer **6490642047**

Anschlussbild
(geschlossene Schutzeinrichtung)

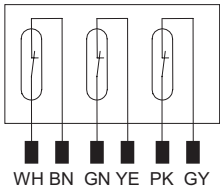

Anfahrrichtung / Schaltabstand

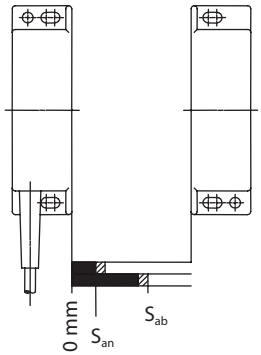

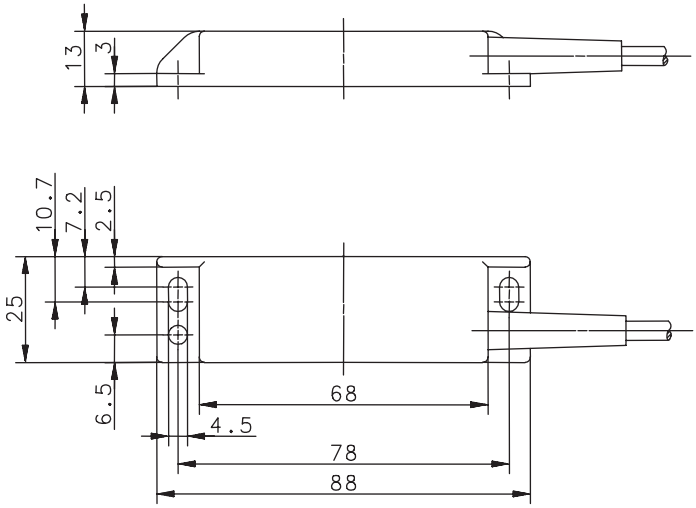

Kennzeichnende Merkmale nach EN 60947-5-2 und EN 62246-1

Elektrische Daten		
Schaltabstand für Sicherheitskreis (WH/BN, GN/YE)	S_{an} S_{ab}	≥ 5 mm ≤ 14 mm
Betätigung		Codiertes Magnetsystem vom Typ TK-42-CD/2 (6402042053)
Ausgang		2 x Öffner für Sicherheitskreis 1 x Öffner für Meldezwecke (PK/GY; unkodiert)
Schaltspannung max.		130V DC
Schaltstrom max.		0,25A
Schaltleistung max.		3VA
mechanische Lebensdauer		3 x 10^8 Schaltungen, je nach zu schaltender Last
Wiederholgenauigkeit	R	± 0,1mm (bei gleichen geometrischen Verhältnissen und gleicher Temperatur)
Schutzklasse		II, schutzisoliert

BERNSTEIN AG . Tieloser Weg 6 . 32457 Porta Westfalica . www.bernstein.eu

Dieses Dokument wird nicht Vertragsgrundlage; die darin enthaltenen Angaben stellen keine Beschreibungen zu erwartender Beschaffenheiten dar, so dass eine Sachmängelhaftung wegen eventueller Abweichungen der tatsächlichen von der hier beschriebenen Beschaffenheit ausgeschlossen ist.

Änderungen bleiben vorbehalten.

Mechanische Daten	
Gehäuse	PA6, schwarz; Reedkontak eingegossen
Umgebungstemperatur	-25 °C bis +70 °C (Kabel fest verlegt)
Schutzart	IP 67 nach EN 60529
Anschlussart	Kabel 6 x 0,25mm² x 6m ; PVC-Mantel, grau
Einbaulage	beliebig

EG-Konformität	
	nach Richtlinie 2006/95/EG

Bemerkungen

Diese Gebersysteme bieten in Bezug auf die Betätigungsart eine hohe Manipuliersicherheit
und sind nicht mit einfachen Betriebsmitteln wie dipolarisierte Magnete zu betätigen.

Wird dieser Magnetschalter zusammen mit einem kompatiblen Magneten, wie dem TK-42-CD/2 (6402042053), und einer geeigneten sicheren Auswertung, wie z.B. Bernstein Sicherheitsrelais SCR eingesetzt, so unterstützt er Sicherheitssysteme bis **PL e gemäß EN ISO 13849-1** und bis **SIL CL 2 nach EN 62061**.

BERNSTEIN AG . Tieloser Weg 6 . 32457 Porta Westfalica . www.bernstein.eu

Dieses Dokument wird nicht Vertragsgrundlage; die darin enthaltenen Angaben stellen keine Beschreibungen zu erwartender Beschaffenheiten dar, so dass eine Sachmängelhaftung wegen eventueller Abweichungen der tatsächlichen von der hier beschriebenen Beschaffenheit ausgeschlossen ist.

Änderungen bleiben vorbehalten.

6490642047 / 30.08.2013 / **0346-13**