Ultraschall-Sensoren

BUS M18K0-PSXEP-150-EP00,3-GS92
Bestellcode: BUS000P

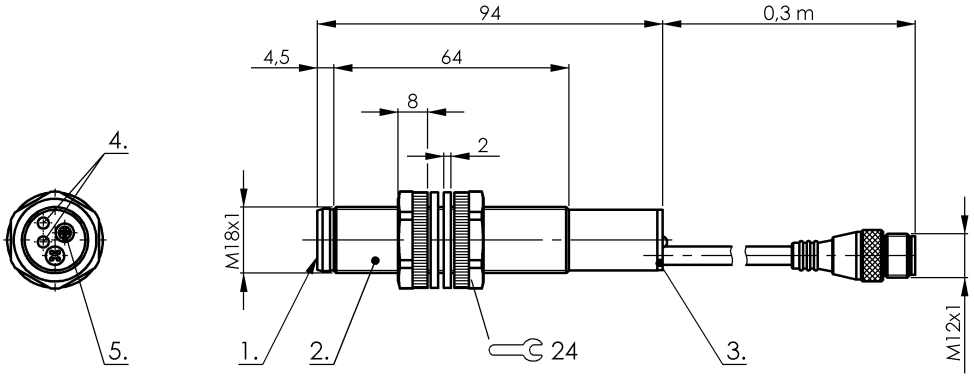

1) aktive Fläche 2) Gehäuse 3) Deckel 4) Funktionsanzeige gelb 5) Teach-In Poti

LISTED IND. CONT. EQ. 2CD7
for use in the secondary of a class 2 source of supply

Allgemeine Merkmale

Baureihe	M18K0
Zulassung/Konformität	cULus, DC, Code 2CD7 CE

Anzeige/Bedienung

Anzeige Schaltfunktion	LED gelb
Einstellmöglichkeit	Potentiometer

Ausgang/Schnittstelle

Schaltausgang	PNP Schließer (NO)

Elektrische Merkmale

Ausgangssignal einstellbar	ja
Ausgangsstrom max.	500 mA
Bemessungsbetriebsspannung Ue DC	24 V
Betriebsspannung Ub	18…30 VDC
Hysterese H max.	2 %
Schaltfrequenz	8 Hz
Schutzklasse	II
Stromaufnahme max.	35 mA
Synchronisation	Pin 2
Ultraschallfrequenz	180 kHz

Elektrischer Anschluss

Anschluss	M12x1, 5-polig
Anschlussart	Kabel mit Steckverbinder, 0.30 m, PUR
Anzahl der Leiter	5
Kabeldurchmesser D	5.00 mm
Kabellänge L	0.3 m
Kurzschlussschutz	ja
Leiterquerschnitt	0.34 mm²
Verpolungssicher	ja

Erfassungsbereich/Messbereich

Auflösung	≤ 0.200 mm
Messbereich	200 to 1500 mm
Reichweite	200…1500 mm
Wiederholgenauigkeit	0.2 % FS
Öffnungswinkel Schallkeule	8 °

Material

Aktive Fläche, Material	Epoxid-Glashohlkugel
Deckelmaterial	PA
Gehäusematerial	PBT
Mantelmaterial	PUR

Mechanische Merkmale

Gewicht	35.00 g

Umgebungsbedingungen

Lagertemperatur	-30…75 °C
Schutzart	IP67
Umgebungstemperatur	-15…70 °C

Steckeransicht

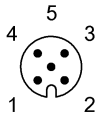

PIN 1: +24V
PIN 2: Hold/Sync
PIN 3: 0V
PIN 4: Schaltausgang
PIN 5: nicht belegt