# Datenblatt - AZM 161CC-12/12RKA-024

Sicherheitszuhaltung / AZM 161

☒ Vorzugstyp

(Die Abbildung kann vom Original abweichen!)

- Kunststoffgehäuse
- schutzisoliert ⧈
- Fehlschließsichere Zuhaltung
- 130 mm x 90 mm x 30 mm
- 6 Kontakte
- hohe Lebensdauer
- großer Anschlussraum
- Hilfsentriegelung
- 4 Leitungseinführungen M 16 x 1.5

## Bestelldaten

| | |
|---|---|
| Produkt-Typbezeichnung | AZM 161CC-12/12RKA-024 |
| Artikelnummer | 101166287 |
| EAN Code | 4030661213996 |
| eCl@ss | 27-27-26-03 |

## Zulassung

| | |
|---|---|
| Zulassung | DGUV<br>USA/CAN<br>CCC |

## Sicherheitsbetrachtung

| | |
|---|---|
| Vorschriften | EN ISO 13849-1 |
| $B_{10d}$ Öffner (NC) | 2.000.000 |
| Gebrauchsdauer | 20 Jahre |
| Hinweis | $MTTF_d = \frac{B_{10d}}{0{,}1 \times n_{op}}$<br>$n_{op} = \frac{d_{op} \times h_{op} \times 3600\ s/h}{t_{cycle}}$ |

## Allgemeine Daten

| | |
|---|---|
| Produkt-Name | AZM 161 |
| Vorschriften | EN 60947-5-1, BG-GS-ET-19 |

| | |
|---|---|
| Richtlinienkonformität (J/N) CE | Ja |
| Anzahl der Anfahrrichtungen | 3 St. |
| Wirkprinzip | elektromechanisch |
| Einschaltdauer ED | Magnet 100 % |
| Werkstoffe | |
| - Werkstoff des Gehäuses | Kunststoff, glasfaserverstärkter Thermoplast, selbstverlöschend |
| - Werkstoff der Kontakte | Silber |
| Gehäusebeschichtung | keine |
| Gewicht | 500 g |

## Mechanische Daten

| | |
|---|---|
| Betätigerspiel in Betätigungsrichtung | 5,5 mm |
| Ausführung des elektrischen Anschlusses | Federkraftklemmen |
| Anschlussquerschnitt | |
| - min. Anschlussquerschnitt | 1 x 0,25 mm² |
| - max. Anschlussquerschnitt | 1 x 1,5 mm² |
| Mechanische Lebensdauer | > 1.000.000 Schaltspiele |
| Hinweis | Alle Angaben zum Anschlussquerschnitt verstehen sich einschließlich Aderendhülsen. |
| Fluchtentriegelung vorhanden (J/N) | Nein |
| Hilfsentriegelung vorhanden (J/N) | Ja |
| Notentsperrung vorhanden (J/N) | Nein |
| Rastkraft | 30 N |
| Zwangsöffnungskraft | 20 N |
| Zwangsöffnungsweg | 10 mm |
| Zuhaltekraft $F_{max}$ | 2000 N |
| max. Betätigungsgeschwindigkeit | 2 m/s |
| Betätigungshäufigkeit | max. 1000 / h |

## Umgebungsbedingungen

| | |
|---|---|
| Umgebungstemperatur | |
| - min. Umgebungstemperatur | −25 °C |
| - max. Umgebungstemperatur | +60 °C |
| Schutzart | IP67 gemäß IEC/EN 60529 |

## Elektrische Daten

| | |
|---|---|
| Ausführung des Schaltelementes | Schließer (NO), Öffner (NC) |
| Schaltprinzip | Schleichschaltglied |
| Anzahl der Hilfskontakte | 2 St. |
| Anzahl der Sicherheitskontakte | 4 St. |
| Ruhestromprinzip | Nein |
| Arbeitsstromprinzip | Ja |
| Bemessungssteuerspeisespannung $U_s$ | 24 VAC/DC |
| Leistungsaufnahme | max. 10 W |
| Bemessungsstoßspannungsfestigkeit $U_{imp}$ | 4 kV |
| Bemessungsisolationsspannung $U_i$ | 250 V |
| Thermischer Dauerstrom $I_{the}$ | 6 A |
| Gebrauchskategorie | AC-15: 230 V / 4 A,<br>DC-13: 24 V / 2,5 A |
| Bedingter Bemessungskurzschlussstrom | 1000 A |
| Kurzschlussschutz | 6 A gG D-Sicherung nach DIN EN 60269-1 |

## ATEX

| | |
|---|---|
| Explosionsschutz-Kategorie für Gas | keine |
| Explosionsschutz-Kategorie für Staub | keine |

## Sonstige Daten

| | |
|---|---|
| Anwendungen | verschiebbare Schutzeinrichtung,<br>abnehmbare Schutzeinrichtung,<br>drehbare Schutzeinrichtung |

## Abmessungen

| | |
|---|---|
| Abmessungen des Sensors | |
| - Breite des Sensors | 130 mm |
| - Höhe des Sensors | 90 mm |
| - Länge des Sensors | 30 mm |

## Hinweis

Hilfsentriegelung

- bei Wartung, Einrichtung usw.
- zur manuellen Entriegelung mit Dreikantschlüssel M5, als Zubehör erhältlich

## Kontaktbild

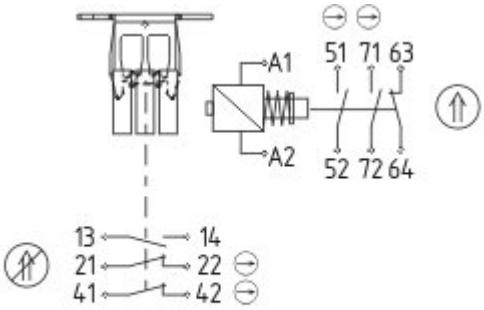


| | | | | | | | | | | | | | |
|---|---|---|---|---|---|---|---|---|---|---|---|---|---|
| 13 | 14 | 21 | 22 | 41 | 42 | 51 | 52 | 63 | 64 | 71 | 72 | A1 | A2 |

Hinweis zum Kontaktbild

zwangsöffnender Öffnerkontakt

betätigt

unbetätigt

Schließerkontakt

Öffnerkontakt

## Schaltwegdiagramm

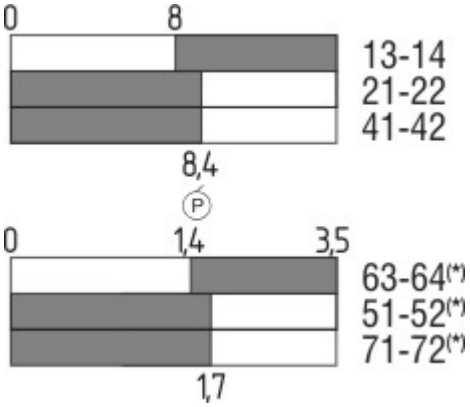


Hinweis zum Schaltwegdiagramm

Kontakt geschlossen

Kontakt geöffnet

Einstellbereich

L Rastpunkt

P Zwangsöffungsweg/- winkel

**VS** Verstellbereich Schließer
**VÖ** Verstellbereich Öffner
**N** Nachlauf

## Bestellindex

*Der Bestellindex wird an die Typenbezeichnung des Schalters angehängt.*
Bestellbeispiel: AZM 161CC-12/12RKA-024**G**

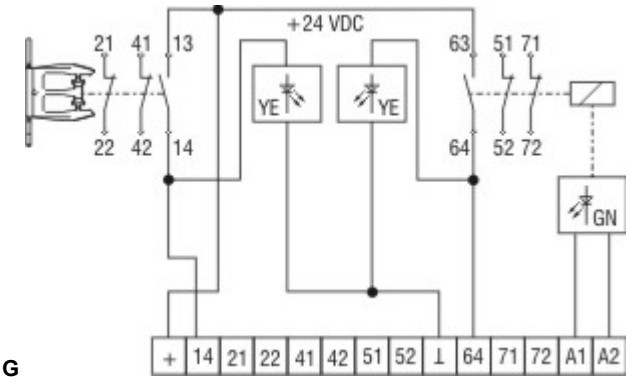


...**G**

Geschützt gegen Verpolung und Spannungsspitzen.
eingeschränkter Anschlussbereich 0,75 mm²
**Kontaktbild**
14 Tür auf
13 +24 VDC
63 0 VDC
64 entsperrt

## Typenschlüssel

AZM 161 (1)-(2)(3)K(4)-(5)-(6)(7)

| | |
|---|---|
| **(1)** | |
| **SK** | Schraubanschluss |
| **CC** | Federkraftklemmen |
| **ST** | Stecker M12, 8- und 4-polig *(Nur für $U_S$: 24 VAC/DC)* |
| **(2)** | |
| **12/12** | 2 Schließer (NO) / 4 Öffner (NC) |
| **12/11** | 2 Schließer (NO) / 3 Öffner (NC) *(Steckerversion)* |
| **11/12** | 2 Schließer (NO) / 3 Öffner (NC) *(Steckerversion)* |
| **(3)** | |
| *ohne* | Rastkraft 5 N |
| **R** | Rastkraft 30 N |

| | |
|---|---|
| **(4)** | |
| *ohne* | Ruhestromprinzip |
| **A** | Arbeitsstromprinzip |
| **(5)** | |
| *ohne* | Hilfsentriegelung seitlich |
| **ED** | Hilfsentriegelung deckelseitig |
| **EU** | Hilfsentriegelung rückseitig |
| **T** | Fluchtentriegelung seitlich |
| **TD** | Fluchtentriegelung deckelseitig |
| **TU** | Fluchtentriegelung rückseitig |
| **N** | Notentsperrung |
| **(6)** | |
| **024** | $U_s$: 24 VAC/DC |
| **110/230** | $U_s$: 110/230 VAC |
| **(7)** | |
| **G** | mit LED *(Nur für $U_s$: 24 VAC/DC)* |

## Dokumente

**Betriebsanleitung und Konformitätserklärung** (sv) 423 kB, 15.08.2012
Code: mrl_azm161_sv

**Betriebsanleitung und Konformitätserklärung** (es) 400 kB, 11.03.2014
Code: mrl_azm161_es

**Betriebsanleitung und Konformitätserklärung** (de) 390 kB, 13.02.2014
Code: mrl_azm161_de

**Betriebsanleitung und Konformitätserklärung** (pt) 402 kB, 10.07.2014
Code: mrl_azm161_pt

**Betriebsanleitung und Konformitätserklärung** (en) 394 kB, 13.02.2014
Code: mrl_azm161_en

**Betriebsanleitung und Konformitätserklärung** (pl) 424 kB, 24.03.2014
Code: mrl_azm161_pl

**Betriebsanleitung und Konformitätserklärung** (fr) 401 kB, 14.04.2014
Code: mrl_azm161_fr

**Betriebsanleitung und Konformitätserklärung** (cs) 425 kB, 15.08.2012
Code: mrl_azm161_cs

**Betriebsanleitung und Konformitätserklärung** (jp) 481 kB, 11.03.2014
Code: mrl_azm161_jp

**Betriebsanleitung und Konformitätserklärung** (it) 392 kB, 11.03.2014
Code: mrl_azm161_it

**Betriebsanleitung und Konformitätserklärung** (nl) 425 kB, 15.08.2012
Code: mrl_azm161_nl

**Baumusterprüfbescheinigung** (de) 140 kB, 20.05.2015
Code: z_m16p01

**Baumusterprüfbescheinigung** (en) 134 kB, 20.05.2015
Code: z_m16p02

**CCC Zertifikat** (en) 596 kB, 23.06.2014
Code: q_371p02

**CCC Zertifikat** (cn) 607 kB, 23.06.2014
Code: q_371p03

**Gost Zertifikat** (ru) 2 MB, 07.07.2011
Code: q_az1p01

**Hinweis** (de, en) 88 kB, 27.09.2007
Code: s_161p01

## Abbildungen

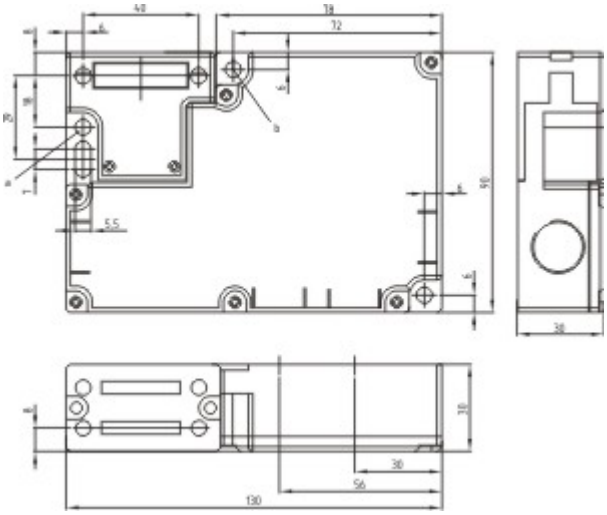

Maßzeichnung (Grundgerät)

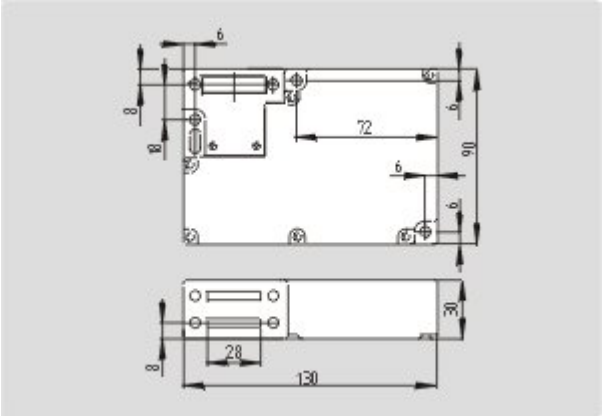


Maßzeichnung (Grundgerät)

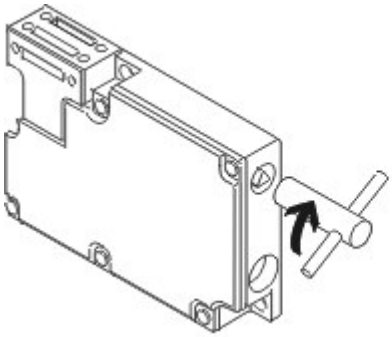

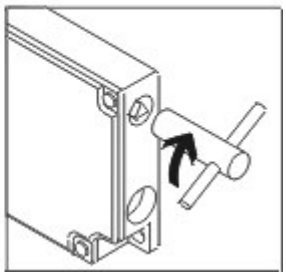

Funktionsweise

## Systemkomponenten

### Betätiger

**101145117 - AZM 161-B1**

**101144416 - AZM 161-B1E**

**101171859 - AZM 161-B1ES**

**101175431 - AZM 161-B1F**

**101171125 - AZM 161-B1S**

**101173089 - AZM 161-B1-2053 MIT KUGELRASTUNG**

**101164100 - AZM 161-B1-1747 MIT HAFTMAGNET**

**101178199 - AZM 161-B1-2024**

**101176642 - AZM 161-B1-2177 MIT ZENTRIERHILFE**

**101174113 - AZM 161-B6-2177 MIT ZENTRIERHILFE**

• für sehr kleine Betätigungsradien

**101170375 - AZM 161-B6S**

**101144420 - AZM 161-B6**

• für sehr kleine Betätigungsradien

## Türgriff System

**AZM 161-STS30**

• Türgriff rastend
• geeignet für alle Schutzeinrichtungen

## Zubehör

**101100887 - DREIKANTSCHLUESSEL TK-M5**

• zur manuellen Entriegelung mit Dreikantschlüssel M5, als Zubehör erhältlich
• bei Wartung, Einrichtung usw.

**101149213 - Montagebausatz MS AZM 161 R/P**

**101150376 - Montagebausatz MS AZM 161 P**