Cube20 AI4 U/I

Erweiterungsmodul
AI4 - (E) I
Spannung/Strom

Link zum Produkt

Abbildungen

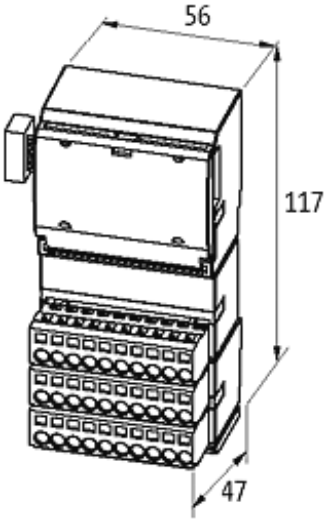

Abbildung stellvertretend

Zulassungen

Die in diesem Datenblatt enthaltenen Angaben wurden mit der größtmöglichen Sorgfalt erarbeitet.
Für Richtigkeit, Vollständigkeit und Aktualität ist die Haftung auf grobes Verschulden begrenzt. Stand: 07/15

Eingang	
Wandlungszeit (analog)	max. 2 ms (je Kanal)
Auflösung (analog)	15 Bit + Vorzeichen
Genauigkeit	max. 0.3 %
Anschlussart	Differenzspannungs-/stromeingang
Interne Kommunikation	
Versorgung Modul	über Systemverbindung
Stromaufnahme	max. 25 mA aus System, max. 60 mA aus extern (UI)
Anschlüsse	
Feldbus	Flachbandanschluss
Versorgung Sensor-System/Aktor	4 × Federkraftsteckklemmen, max. 2.5 mm² (max. 12 A)
I/O-Steckplätze	24 × Federkraftsteckklemmen, max. 2.5 mm²
Technische Daten	
Betriebsspannung	24 V DC (EN 61131-2)
Allgemeine Daten	
Schutzart	IP20
Befestigungsart	schnappbar auf Tragschiene (EN 60715)
Temperaturbereich	0...+55 °C (Lagertemperatur -40...+85 °C)
Abmessungen H × B × T	117×56×47 mm
Spannungseingänge	
Eingangswiderstand	min. 1 MOhm, (EN 61131-2)
Messbereich	±10 V DC, 0...10 V DC
Stromeingänge	
Bürdenwiderstand	max. 300 Ohm (20 mA), (EN 61131-2)
Messbereich	0...20 mA, 4...20 mA
Diagnose	
Kommunikationsstatus	per LED
Diagnose per LED	pro Modul
Diagnose per BUS	pro Modul und Kanal
Überwachung - Unterspannung	ja
Überwachung - keine Spannung	nein
Kurzschluss und Überlast	ja
Drahtbruch Unter-/Überschreitung Überlast	pro Kanal per LED und BUS
Kaufmännische Daten	
Mindestbestellmenge	1
Ursprungsland	DE
Zolltarifnummer	85176200

Die in diesem Datenblatt enthaltenen Angaben wurden mit der größtmöglichen Sorgfalt erarbeitet.
Für Richtigkeit, Vollständigkeit und Aktualität ist die Haftung auf grobes Verschulden begrenzt. Stand: 07/15