Cube20 Digitales Ausgangsmodul

16 digital Ausgänge

DO16 - (E)
Erweiterungsmodul

Link zum Produkt

Abbildungen

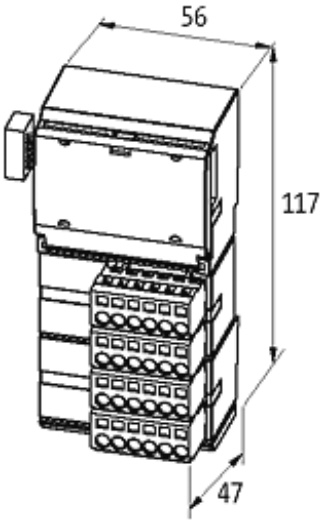

Abbildung stellvertretend

Zulassungen

Die in diesem Datenblatt enthaltenen Angaben wurden mit der größtmöglichen Sorgfalt erarbeitet.
Für Richtigkeit, Vollständigkeit und Aktualität ist die Haftung auf grobes Verschulden begrenzt. Stand: 07/15

Interne Kommunikation	
Versorgung Modul	über Systemverbindung
Stromaufnahme	max. 25 mA
Anschlüsse	
Feldbus	Flachbandanschluss
Versorgung Sensor-System/Aktor	8 × Federkraftsteckklemmen, max. 2.5 mm² (max. 12 A)
I/O-Steckplätze	16 × Federkraftsteckklemmen, max. 2.5 mm²
Allgemeine Daten	
Schutzart	IP20
Befestigungsart	schnappbar auf Tragschiene (EN 60715)
Temperaturbereich	0...+55 °C (Lagertemperatur -20...+85 °C)
Abmessungen H × B × T	117×56×47 mm
Ausgang	
Aktorversorgung UA	24 V DC (EN 61131-2), max. 12 A
Schaltstrom je Ausgang	max. 2 A
Galvanische Trennung	500 V DC zwischen Ausgängen und interner Kommunikation
Lampenlast	40 W
Diagnose	
Kommunikationsstatus	per LED
Diagnose per LED	pro Modul und Kanal
Diagnose per BUS	pro Modul und Kanal
Überwachung - Unterspannung	ja
Überwachung - keine Spannung	nein
Kurzschluss und Überlast	ja
Kaufmännische Daten	
Mindestbestellmenge	1
Ursprungsland	DE
Zolltarifnummer	85176200

Die in diesem Datenblatt enthaltenen Angaben wurden mit der größtmöglichen Sorgfalt erarbeitet.
Für Richtigkeit, Vollständigkeit und Aktualität ist die Haftung auf grobes Verschulden begrenzt. Stand: 07/15