Technische Daten
Metallschalter

Baureihe GC

Typbezeichnung **GC-SA2Z W** Artikelnummer **6122453820**

Schaltsymbol

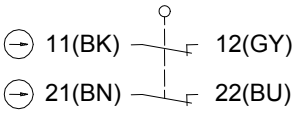

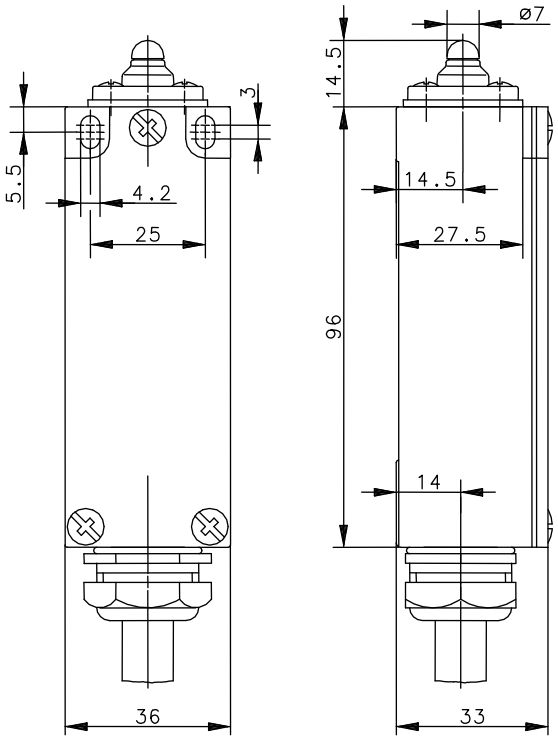

Schaltdiagramm

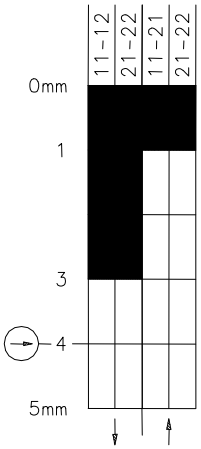

Ein Aus

Toleranz:
Schaltpunkt ± 0,5 mm;
Betätigungsdrehmoment ± 10 %

Elektrische Daten		
Bemessungsisolationsspannung	U_i	400 V AC
Konv. thermischer Strom	I_{the}	10 A
Bemessungsbetriebsspannung	U_e	380 V
Gebrauchskategorie		AC-15, U_e / I_e 380 V / 1,9 A
Zwangstrennung Öffnerkontakte	⊖	nach IEC/EN 60947-5-1, Anhang K
Kurzschlussschutzeinrichtung		Schmelzsicherung 10 A gG
Schutzklasse		I

Dieses Dokument wird nicht Vertragsgrundlage; die darin enthaltenen Angaben stellen keine Beschreibungen zu erwartender Beschaffenheiten dar, so dass eine Sachmängelhaftung wegen eventueller Abweichungen der tatsächlichen von der hier beschriebenen Beschaffenheit ausgeschlossen ist.
Änderungen bleiben vorbehalten.

BERNSTEIN AG, Tieloser Weg 6, D-32457 Porta Westfalica / www.bernstein.eu

Technische Daten
Metallschalter

Mechanische Daten	
Gehäuse	Al-Druckguss
Deckel	Al-Blech
Betätigung	Stößel
Umgebungstemperatur	-30 °C ... +80 °C
Kontaktart	2 Öffner (Zb)
Mechanische Lebensdauer	10 x 10^6 Schaltspiele
Schalthäufigkeit	≤ 100 / min.
Befestigung	2 x M4
Anschlussart	Kabel 5 x 1,5 mm² x 2,8 m ±5 %
Kabeleinführung	1 x Kabelverschraubung (M20 x 1,5)
Gewicht	≈ 0,35 kg
Einbaulage	beliebig
Schutzart	IP65 nach IEC/EN 60529

Anfahrmöglichkeiten

Die angegebenen Daten beziehen sich auf Betätigung in Stößelrichtung. Bei seitlicher Betätigung kann sich die Lebensdauer des Schalters verringern.

Vorschriften	VDE 0660 T100, DIN EN 60947-1, IEC 60947-1
	VDE 0660 T200, DIN EN 60947-5-1, IEC 60947-5-1
EG-Konformität	nach Richtlinie 2006/95/EG

Bemerkungen

Angegebene Schutzart (IP -Code) gilt nur bei geschlossenem Deckel.

Die Schaltpunkte liegen maximal 0,3 mm auseinander.

Kunden-Nr.: 780 738

Dieses Dokument wird nicht Vertragsgrundlage; die darin enthaltenen Angaben stellen keine Beschreibungen zu erwartender Beschaffenheiten dar, so dass eine Sachmängelhaftung wegen eventueller Abweichungen der tatsächlichen von der hier beschriebenen Beschaffenheit ausgeschlossen ist.
Änderungen bleiben vorbehalten.

BERNSTEIN AG, Tieloser Weg 6, D-32457 Porta Westfalica / www.bernstein.eu