Technische Daten
Metallschalter

Baureihe GC

Typbezeichnung **GC-U1Z O.BETG** Artikelnummer **6021100406**

Schaltsymbol

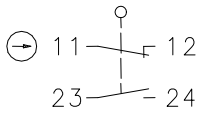

Schaltdiagramm

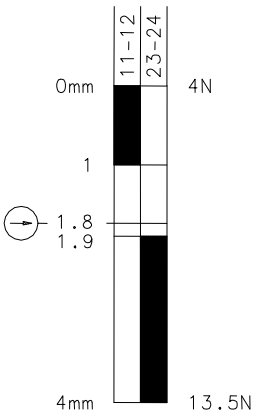

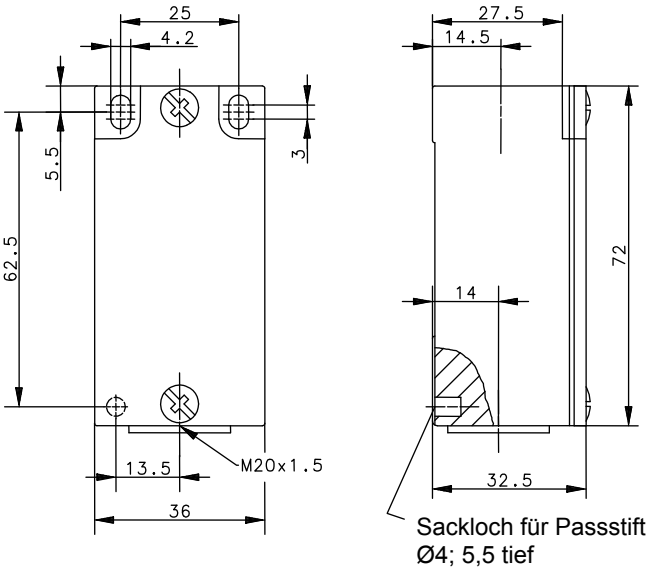

Ein Aus

Toleranz:
Schaltpunkt ± 0,25mm;
Betätigungskraft ± 10%

Elektrische Daten		
Bemessungsisolationsspannung	U_i	400 V AC
Konv. thermischer Strom	I_{the}	10 A
Bemessungsbetriebsspannung	U_e	240 V
Gebrauchskategorie		AC-15, U_e/I_e 240 V / 3 A
Zwangstrennung Öffnerkontakte	⊖	IEC/EN 60947-5-1
Kurzschlussschutzeinrichtung		Schmelzsicherung 2 A gG
		IEC/EN 60947-5-1, Anhang K
Schutzklasse		I

Dieses Dokument wird nicht Vertragsgrundlage; die darin enthaltenen Angaben stellen keine Beschreibungen zu erwartender Beschaffenheiten dar, so dass eine Sachmängelhaftung wegen eventueller Abweichungen der tatsächlichen von der hier beschriebenen Beschaffenheit ausgeschlossen ist.
Änderungen bleiben vorbehalten.

BERNSTEIN AG, Tieloser Weg 6, D-32457 Porta Westfalica / www.bernstein.eu

Technische Daten
Metallschalter

Mechanische Daten	
Gehäuse	Al-Druckguss
Deckel	Al-Blech
Betätigung	ohne
Umgebungstemperatur	-30 °C ... +80 °C
Kontaktart	1 Öffner, 1 Schließer (Zb)
Mechanische Lebensdauer	10 x 10^6 Schaltspiele
Schalthäufigkeit	≤ 100 / min.
Befestigung	2 x M4
Anschlussart	4 Schraubanschlüsse (M3,5)
Leiterquerschnitte	Eindrähtig 0,5 ... 1,5 mm²
	Litze mit Aderendhülse 0,5 ... 1,5 mm²
Kabeleinführung	1 x M20 x 1,5
Gewicht	≈ 0,12 kg
Einbaulage	beliebig
Schutzart	IP20 nach IEC/EN 60529

Vorschriften	VDE 0660 T100, DIN EN 60947-1, IEC 60947-1
	VDE 0660 T200, DIN EN 60947-5-1, IEC 60947-5-1

EG-Konformität	nach Richtlinie 2006/95/EG

Bemerkungen

Der Schalter darf nicht als Anschlag benutzt werden.
Angegebene Schutzart (IP-Code) gilt nur bei geschlossenem Deckel und Verwendung einer mindestens gleichwertigen Kabelverschraubung mit entsprechendem Kabel.

Dieses Dokument wird nicht Vertragsgrundlage; die darin enthaltenen Angaben stellen keine Beschreibungen zu erwartender Beschaffenheiten dar, so dass eine Sachmängelhaftung wegen eventueller Abweichungen der tatsächlichen von der hier beschriebenen Beschaffenheit ausgeschlossen ist.
Änderungen bleiben vorbehalten.

BERNSTEIN AG, Tieloser Weg 6, D-32457 Porta Westfalica / www.bernstein.eu