Kapazitive Sensoren

BCS M30B4I1-NSC15D-EP02
Bestellcode: BCS00N4

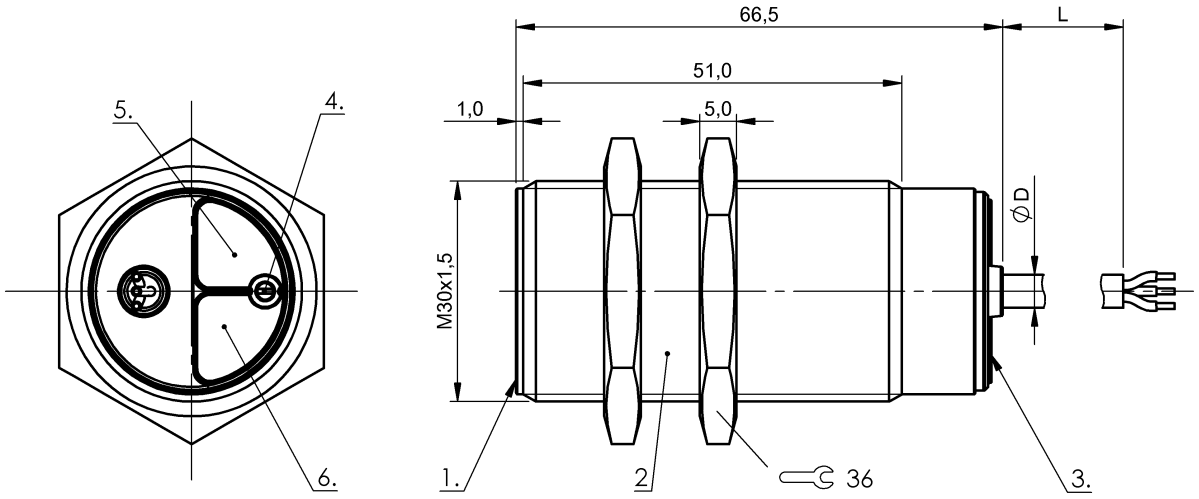

1) aktive Fläche 2) Gehäuse 3) Deckel 4) Poti 5) LED Betriebsspannung 6) LED Funktionsanzeige

IND. CONT. EQ. 81U2 for use in the secondary of a class 2 source of supply

Allgemeine Merkmale

Grundnorm	IEC 60947-5-2
Lieferumfang	Mutter (2x)
Marke	Global
Sensitivität	Schaltabstand justierbar
Zulassung/Konformität	CE cULus

Anzeige/Bedienung

Betriebsspannungsanzeige	ja
Funktionsanzeige	ja

Ausgang/Schnittstelle

Schaltausgang	NPN Schließer (NO)

Elektrische Merkmale

Bemessungsbetriebsspannung Ue DC	24 V
Bemessungsbetriebsstrom Ie	100 mA
Bemessungsisolationsspannung Ui	75 V DC
Bereitschaftsverzug tv max.	300 ms
Betriebsspannung Ub	10…30 VDC
Gebrauchskategorie	DC-13
Leerlaufstrom Io max., unbedämpft	15 mA
Restwelligkeit max. (% von Ue)	10 %
Schaltfrequenz	100 Hz
Spannungsfall statisch max.	1.5 V

Elektrischer Anschluss

Anzahl der Leiter	3
Kabeldurchmesser D	4.60 mm
Kabellänge L	2 m
Kurzschlussschutz	ja
Leiterquerschnitt	0.34 mm²
Verpolungssicher	ja
Vertauschmöglichkeit geschützt	nein

Erfassungsbereich/Messbereich

Hysterese H max. (% von Sr)	15.0 %
Messbereich	2…15 mm
Nennschaltabstand Sn	15 mm
Temperaturdrift max. (% von Sr)	20 % [-5…55 °C]
Wiederholgenauigkeit max. (% von Sr)	2.0 %

Funktionale Sicherheit

MTTF (40 °C)	343 a

Material

Aktive Fläche, Material	PBT
Deckelmaterial	PBT PA
Gehäusematerial	Edelstahl (1.4305)
Mantelmaterial	PUR

Mechanische Merkmale

Abmessung	Ø 30 x 65.5 mm
Anzugsdrehmoment	90 Nm
Baugröße	M30x1.5
Einbau	bündig

Umgebungsbedingungen

Lagertemperatur	-25…85 °C
Schutzart	IP67
Umgebungstemperatur	-25…85 °C

Weitergehende Informationen zu MTTF bzw. B10d siehe MTTF / B10d Zertifikat

Die Angabe des MTTF- / B10d-Wertes stellt keine verbindlichen Beschaffenheits- und/oder Lebensdauerzusagen dar; es handelt sich lediglich um Erfahrungswerte ohne bindenden Charakter. Durch diese Wertangaben wird auch nicht die Verjährungsfrist von Mängelansprüchen verlängert oder sonst in irgend einer Form beeinflusst..
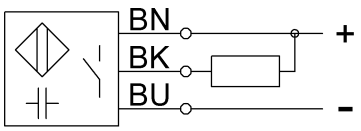
Anschlussbild