Technische Daten
Kapazitive Näherungsschalter

BERNSTEIN safe solutions

Baureihe M18, M30, Ø20 und Ø34 nicht bündig - AC

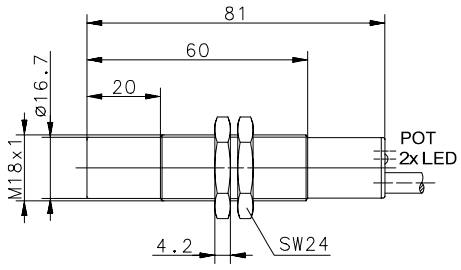

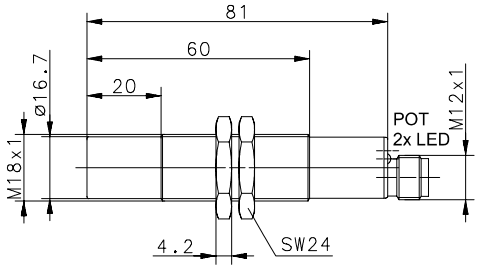

Einbau nicht bündig	Bauform M18x1 Kunststoff - Gehäuse			
	2m Kabel		Stecker M12	
Sn	8mm			
Sr	1-8mm			
Ausgang	Schließer / N.O.	Öffner / N.C.	Schließer / N.O.	Öffner / N.C.
AC	6508521001	6508421001	6508521004	6508421004

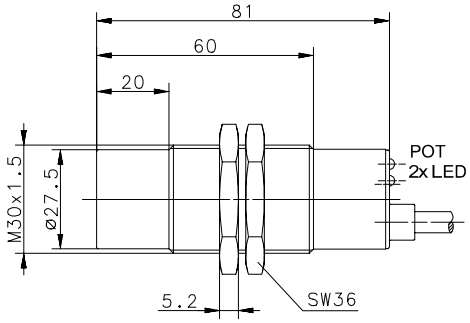

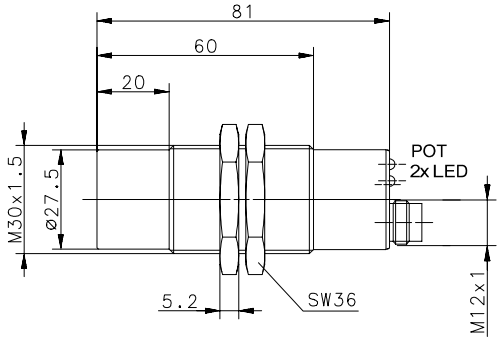

Einbau nicht bündig	Bauform M30x1,5 Kunststoff - Gehäuse			
	2m Kabel		Stecker M12	
Sn	20mm			
Sr	5-20mm			
Ausgang	Schließer / N.O.	Öffner / N.C.	Schließer / N.O.	Öffner / N.C.
AC	6508523001	6508423001	6508523004	6508423004

Dieses Dokument wird nicht Vertragsgrundlage; die darin enthaltenen Angaben stellen keine Beschreibungen zu erwartender Beschaffenheiten dar, so dass eine Sachmängelhaftung wegen eventueller Abweichungen der tatsächlichen von der hier beschriebenen Beschaffenheit ausgeschlossen ist.
Änderungen bleiben vorbehalten.

Ausgabedatum : 07.10.2003 / Blatt 1 von 1
Dokument : 7100011_de.doc / Stand : 1 / 0317-03

Technische Daten
Kapazitive Näherungsschalter

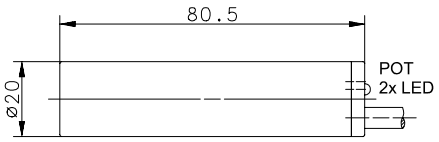

Einbau nicht bündig	Bauform Ø20 Kunststoff - Gehäuse		
	2m Kabel		
Sn	15mm		
Sr	3,5-15mm		
Ausgang	Schließer / N.O.	Öffner / N.C.	
AC	6508510001	6508410001	

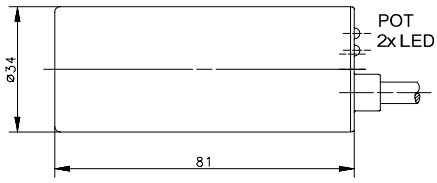

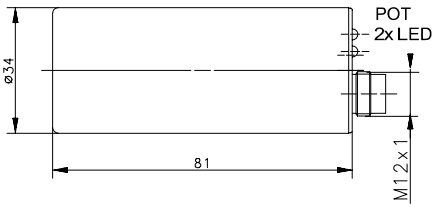

Einbau nicht bündig	Bauform Ø34 Kunststoff - Gehäuse			
	2m Kabel		Stecker M12	
Sn	30mm			
Sr	6-30mm			
Ausgang	Schließer / N.O.	Öffner / N.C.	Schließer / N.O.	Öffner / N.C.
AC	6508515001	6508415001	6508515005	6508415004

Dieses Dokument wird nicht Vertragsgrundlage; die darin enthaltenen Angaben stellen keine Beschreibungen zu erwartender Beschaffenheiten dar, so dass eine Sachmängelhaftung wegen eventueller Abweichungen der tatsächlichen von der hier beschriebenen Beschaffenheit ausgeschlossen ist.
Änderungen bleiben vorbehalten.

Bernstein AG, Tieloser Weg 6, D-32457 Porta Westfalica / www.bernstein-ag.de

Anschlussschemen AC Schliesser / N.O.

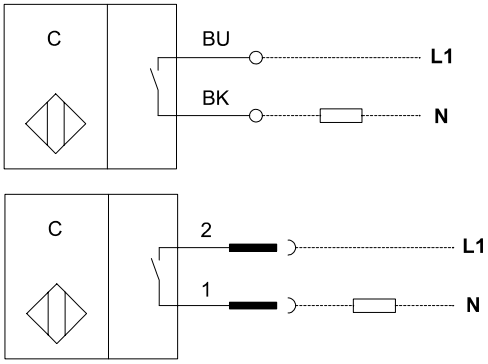

Anschlussschemen AC Öffner / N.C.

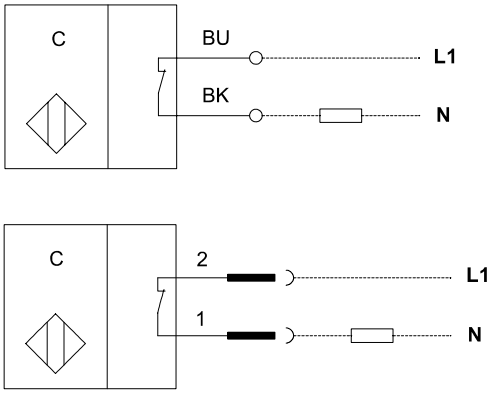

Anschlussbelegung Stecker M12x1

Pinbelegung	Adernfarbe	Kennung
1	schwarz	BK
2	blau	BU
3	-	-
4	-	-

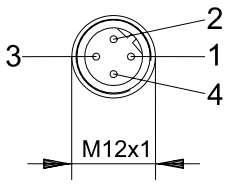

Dieses Dokument wird nicht Vertragsgrundlage; die darin enthaltenen Angaben stellen keine Beschreibungen zu erwartender Beschaffenheiten dar, so dass eine Sachmängelhaftung wegen eventueller Abweichungen der tatsächlichen von der hier beschriebenen Beschaffenheit ausgeschlossen ist.
Änderungen bleiben vorbehalten.

BERNSTEIN
safe solutions

Kennzeichnende Merkmale nach EN 60947-5-2

Elektrische Daten		
Bemessungsschaltabstand	S_n	siehe Übersicht
Einbauart		nicht bündig
Normmessplatte		3·Sn x 3·Sn x 1mm; Material Stahl; geerdet
Realschaltabstand	S_r	siehe Übersicht Sr einstellbar mittels Potentiometer (POT) Rechtsdrehung erhöht die Empfindlichkeit Linksdrehung verringert die Empfindlichkeit
Gesicherter Schaltabstand	S_a	0 ≤ Sa ≤ 0,8·Sr
Schaltelementfunktion		siehe Übersicht
Wiederholgenauigkeit	R	≤ 0,1·Sr
Hysterese	H	≤ 0,2·Sr
Schaltfrequenz	f	> 15Hz
Bemessungsbetriebsspannung	U_e	24V - 230V AC
Bemessungsbetriebsspannungsbereich	U_B	20V - 250V AC
Bemessungsisolationsspannung	U_i	250V AC
Bemessungsstoßspannungsfestigkeit	U_{imp}	1500V
Spannungsfall	U_d	≤ 10V AC (Effektivwert)
Gebrauchskategorie		AC-140 (Schaltelement)
Bemessungsbetriebsstrom	I_e	≤ 300mA AC
Kleinster Betriebsstrom	I_m	≥ 5mA AC
Reststrom	I_r	≤ 3mA AC
Bemessungsfrequenz des Versorgungsnetzes		AC 50Hz - 60Hz
Verpolschutz		bei Vertauschen der Anschlußleitungen tritt keine Beschädigung des Schalters auf
Bereitschaftsverzug	t_v	≤ 300ms

Elektromagnetische Verträglichkeit (EMV)		
Hochfrequenzbeeinflussungsfestigkeit	IEC 61000-4-3	3V/m, 80...1000MHz
Elektrostatische Entladungsfestigkeit	IEC 61000-4-2	8kV AD
Schnelle Transientenfestigkeit (Burst)	IEC 61000-4-4	4kV Koppelzange
Stoßspannungsfestigkeit (Surge)	IEC 61000–4–5	2KV, 1,2/50µs bei Ri = 42Ω
Störaussendung	EN 55011	≤ 40dB (µV/m)

Mechanische Daten	
Gehäuse	M18 und M30 = PBT schwarz Ø20 und Ø34 = PBT rot
Abschlusskappe	PA 6.6 schwarz
Umgebungstemperatur	-25°C bis +70°C
Schutzart	IP 67 (NEMA 4) (Bei Steckervarianten nur mit montierter Kabeldose)
Verschmutzungsgrad	3 (Bei Verschmutzung des aktiven Bereiches kann eine Beeinträchtigung der Schaltabstände eintreten.)
Anzeigen	Versorgungsspannung LED = grün Schaltelement "EIN" LED = gelb
Anschlussart	Kabel 2x0,5mm² x 2m, Mantel PVC schwarz Stecker M12x1, PA
Befestigungshilfen	M18x1 und M30x1,5 = Sechskantmutter PA 6.6 schwarz

EG-Konformität	CE

Dieses Dokument wird nicht Vertragsgrundlage; die darin enthaltenen Angaben stellen keine Beschreibungen zu erwartender Beschaffenheiten dar, so dass eine Sachmängelhaftung wegen eventueller Abweichungen der tatsächlichen von der hier beschriebenen Beschaffenheit ausgeschlossen ist.
Änderungen bleiben vorbehalten.

Bernstein AG, Tieloser Weg 6, D-32457 Porta Westfalica / www.bernstein-ag.de