DC - ZYLINDRISCH
TYP: IN6LD0814* / PNP NO

Bauform:	M8
Einbauart:	nicht bÃ¼ndig
Schaltabstand Sn [mm]:	6,0 mm
AnschluÃ art:	steckbar M8
Nennspannung:	24 VDC
Spannungsbereich:	10-30 VDC
max. Laststrom:	200 mA
Leerlaufstrom:	< 10 mA
Spannungsabfall:	< 2 V
Schaltfrequenz:	2 kHz
Schalthysterese:	< 15 % (Sr)
Reproduzierbarkeit:	< 1 % (Sr)
Temperaturdrift:	< 10 % (Sr)
Umgebungstemperatur:	-25 Â°C ... +70 Â°C
Schutzart:	IP 67
KurzschluÃ schutz / Verpolschutz:	ja
GehÃ¤usematerial:	Messing vernickelt
LED:	ja
AnschluÃ :	Stecker M8 3-polig
Material aktive FlÃ¤che:	
EMC:	
Schock/Vibration:	

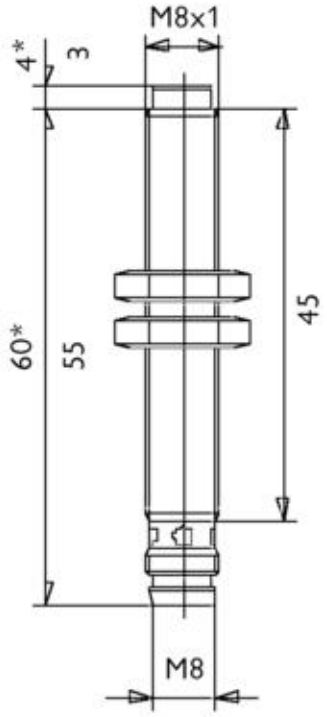

Schönbuch Sensor GmbH & Co KG - Robert-Bosch-Str. 1 - D-71154 Nufringen
Telefon 07032/2010-0 - Fax 07032/2010-49 - info@schoenbuch-sensor.net