PU5400

Drucktransmitter

PU-400-SEG14-B-DVG/US/ /W

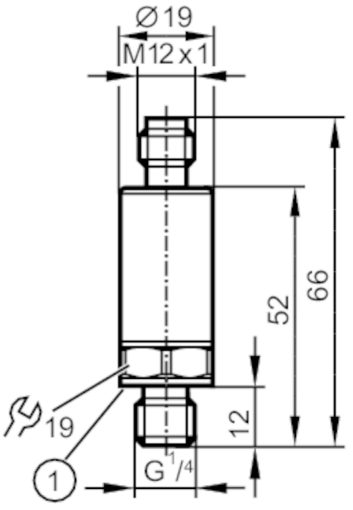

1 Dichtung

Einsatzbereich		
Applikation		für den industriellen Einsatz
Medien		Flüssige und gasförmige Medien
Mediumtemperatur	[°C]	-40...90
Druckfestigkeit	[bar]	1000
Hinweis zur Druckfestigkeit		statisch
Min. Berstdruck	[bar]	1700
Vakuumfestigkeit	[mbar]	-1000
Druckart		Relativdruck
Elektrische Daten		
Betriebsspannung	[V]	16...36 DC
Stromaufnahme	[mA]	< 12
Min. Isolationswiderstand	[MΩ]	100; (500 V DC)
Schutzklasse		III
Verpolungsschutz		ja
Ein-/Ausgänge		
Anzahl der Ein- und Ausgänge		Anzahl der analogen Ausgänge: 1
Ausgänge		
Gesamtzahl Ausgänge		1
Ausgangssignal		Analogsignal
Anzahl der analogen Ausgänge		1
Analogausgang Spannung	[V]	0...10
Min. Lastwiderstand	[Ω]	2000
Kurzschlussfest		ja
Überlastfest		ja

PU5400

Drucktransmitter

PU-400-SEG14-B-DVG/US/ /W

Mess-/Einstellbereich		
Messbereich [bar]	0...400	
Genauigkeit / Abweichungen		
Wiederholgenauigkeit [% der Spanne]	< ± 0,05; (bei Temperaturschwankungen < 10 K)	
Kennlinienabweichung [% der Spanne]	< ± 0,5; (inkl. Einschraubdrift, Nullpunkt- und Spannenfehler, Nichtlinearität, Hysterese)	
Linearitätsabweichung [% der Spanne]	< ± 0,1 (BFSL) / < ± 0,2 (LS)	
Hystereseabweichung [% der Spanne]	< ± 0,2	
Langzeitstabilität [% der Spanne]	< ± 0,1; (pro 6 Monate)	
Temperaturkoeffizient Nullpunkt und Spanne [% der Spanne / 10 K]	< ± 0,1 (-25...90 °C) / < ± 0,2 (-40...-25 °C)	
Reaktionszeiten		
Sprungantwortzeit Analogausgang [ms]	1	
Umgebungsbedingungen		
Umgebungstemperatur [°C]	-40...90	
Lagertemperatur [°C]	-40...100	
Schutzart	IP 67; IP 69K	
Zulassungen / Prüfungen		
EMV	DIN EN 61000-6-2	
	DIN EN 61000-6-3	
Schockfestigkeit	DIN EN 60068-2-27	50 g (11 ms)
Vibrationsfestigkeit	DIN EN 60068-2-6	20 g (10...2000 Hz)
MTTF [Jahre]	762	
Druckgeräterichtlinie	Gute Ingenieurpraxis; verwendbar für Medien der Fluidgruppe 2; Medien der Fluidgruppe 1 auf Anfrage	
Mechanische Daten		
Gewicht [g]	59,5	
Werkstoffe	1.4542 (17-4 PH / 630); 1.4404 (Edelstahl / 316L); PEI	
Werkstoffe in Kontakt mit dem Medium	1.4542 (17-4 PH / 630)	
Min. Druckzyklen	60 Millionen; (bei 1,2-fachem Nenndruck)	
Anzugsdrehmoment [Nm]	25...35; (empfohlenes Drehmoment; Abhängig von Schmierung, Dichtung und Druckbelastung)	
Prozessanschluss	Gewindeanschluss G 1/4 Außengewinde (DIN EN ISO 1179-2)	
Dichtung Prozessanschluss	FKM (nach DIN 3869)	
Drosselelement vorhanden	nein	
Bemerkungen		
Bemerkungen	BFSL = Best Fit Straight Line (Kleinstwerteinstellung)	
	LS = Grenzpunkteinstellung	
Verpackungseinheit	1 Stück	

PU5400

Drucktransmitter

PU-400-SEG14-B-DVG/US/ /W

Elektrischer Anschluss

Steckverbindung: 1 x M12

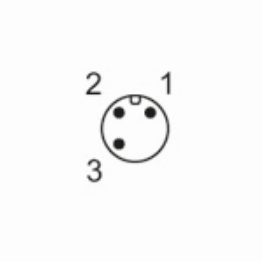

Anschluss

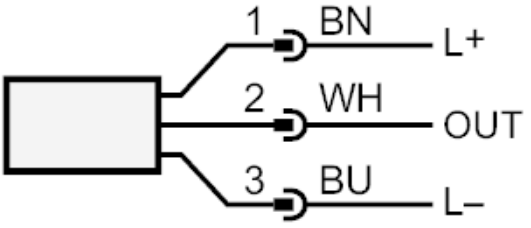

OUT	Analogausgang
	Farbkennzeichnung nach DIN EN 60947-5-2
	Adernfarben :
BN =	braun
BU =	blau
WH =	weiß