PF2953

Combi-Drucksensor

PF-025-REB34-MFRKG/US/ /P

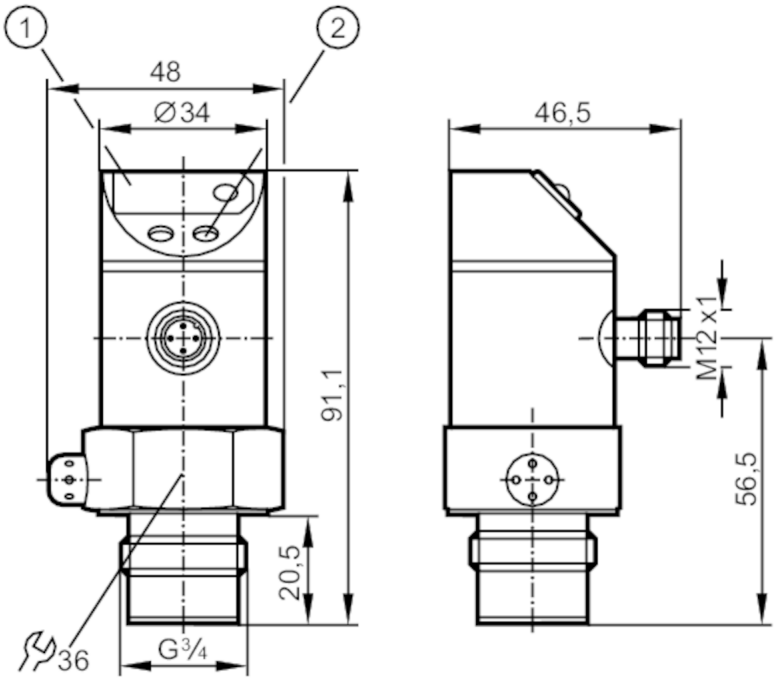

1 7-Segment-LED-Anzeige
2 Programmiertaste

Made in Germany

Einsatzbereich				
Applikation		Hygienebereich		
Montage		Drehbares Gehäuse 350°		
Medien		Pastöse und feststoffhaltige Medien; Flüssige und gasförmige Medien		
Mediumtemperatur	[°C]	-25...80		
Druckfestigkeit		100 bar	1450 psi	10 MPa
Min. Berstdruck		200 bar	2900 psi	20 MPa
Druckart		Relativdruck		
Totraumfrei		ja		

Elektrische Daten		
Betriebsspannung	[V]	20...30 DC
Stromaufnahme	[mA]	< 60
Min. Isolationswiderstand	[MΩ]	100; (500 V DC)
Schutzklasse		III
Verpolungsschutz		ja
Bereitschaftsverzögerungszeit	[s]	0,2
Watchdog integriert		ja

PF2953

Combi-Drucksensor

PF-025-REB34-MFRKG/US/ /P

Ausgänge		
Gesamtzahl Ausgänge		2
Ausgangssignal		Schaltsignal; Analogsignal; (konfigurierbar)
Anzahl der digitalen Ausgänge		2
Ausgangsfunktion		Schließer / Öffner; (parametrierbar)
max. Spannungsabfall Schaltausgang DC	[V]	2
Dauerhafte Strombelastbarkeit des Schaltausgangs DC	[mA]	250
Schaltfrequenz DC	[Hz]	< 170
Anzahl der analogen Ausgänge		1
Analogausgang Strom	[mA]	4...20; (skalierbar 1:4)
Max. Bürde	[Ω]	(Ub - 10 V) x 50
Analogausgang Spannung	[V]	0...10; (skalierbar 1:4)
Min. Lastwiderstand	[Ω]	2000
Elektrische Ausführung		PNP/NPN
Kurzschlussschutz		ja
Ausführung Kurzschlussschutz		getaktet
Überlastfest		ja

Mess-/Einstellbereich			
Messbereich	-1...25 bar	-15...363 psi	-0,1...2,5 MPa
Schaltpunkt SP	-0,8...25 bar	-12...363 psi	-0,08...2,5 MPa
Rückschaltpunkt rP	-0,9...24,9 bar	-13...362 psi	> -0,09 MPa
Analogstartpunkt	-1...18,8 bar	-15...272 psi	-0,1...1,88 MPa
Analogendpunkt	5,3...25 bar	76...363 psi	0,53...2,5 MPa
In Schritten von	0.1 bar	1 psi	0.01 MPa
Werkseinstellung	SP1 = 6,3 bar	rP1 = 5,8 bar	
	ASP = 0,0 bar	AEP = 25,0 bar	

Genauigkeit / Abweichungen		
Wiederholgenauigkeit	[% der Spanne]	< ± 0,1; (bei Temperaturschwankungen < 10 K; Turn down 1:1)
Kennlinienabweichung	[% der Spanne]	< ± 0,6; (Turn down 1:1 Linearität, einschließlich Hysterese und Wiederholgenauigkeit Grenzpunkteinstellung nach DIN 16086)
Linearitätsabweichung	[% der Spanne]	< ± 0,5; (Turn down 1:1)
Hystereseabweichung	[% der Spanne]	< ± 0,1; (Turn down 1:1)
Langzeitstabilität	[% der Spanne]	< ± 0,1; (Turn down 1:1; pro Jahr)
Temperaturkoeffizient Nullpunkt	[% der Spanne / 10 K]	< ± 0,1; (0...80 °C)
Temperaturkoeffizient Spanne	[% der Spanne / 10 K]	< ± 0,2; (0...80 °C)

PF2953

Combi-Drucksensor

PF-025-REB34-MFRKG/US/ /P

Reaktionszeiten		
Ansprechzeit	[ms]	< 3
Dämpfung Schaltausgang dAP	[s]	0...4
Dämpfung Analogausgang dAA Stufen	[s]	0 - 0,1 - 0,5 - 2
Max. Anstiegszeit Analogausgang	[ms]	3

Software / Programmierung	
Parametriermöglichkeiten	Hysterese / Fenster; Schließer / Öffner; Schaltlogik; Strom-/Spannungsausgang; Dämpfung; Anzeigewertanpassung; Display drehbar / abschaltbar; Anzeigeeinheit; Nullpunkt; Spanne

Umgebungsbedingungen		
Umgebungstemperatur	[°C]	-25...80
Lagertemperatur	[°C]	-40...100
Schutzart		IP 67

Zulassungen / Prüfungen		
EMV	EN 61000-4-2 ESD	4 kV CD / 8 kV AD
	EN 61000-4-3 HF gestrahlt	10 V/m
	EN 61000-4-4 Burst	2 kV
	EN 61000-4-6 HF leitungsgebunden	10 V
Schockfestigkeit	DIN IEC 68-2-27	50 g (11 ms)
Vibrationsfestigkeit	DIN IEC 68-2-6	20 g (10...2000 Hz)
MTTF [Jahre]	170	

Mechanische Daten		
Gewicht	[g]	302,8
Werkstoffe		1.4404 (Edelstahl / 316L); PBT; PC; PEI; EPDM/X; FKM
Min. Druckzyklen		100 Millionen
Prozessanschluss		Gewindeanschluss G 3/4 Außengewinde
Werkstoffe in Kontakt mit dem Medium		Keramik (99,9 % Al2O3); PTFE; 1.4435 (Edelstahl / 316L); Oberflächenbeschaffenheit: Ra < 0,4 / Rz 4

Anzeigen / Bedienelemente		
Anzeige	Schaltzustand	2 x LED, rot
	Funktionsanzeige	7-Segment-LED-Anzeige
	Messwerte	7-Segment-LED-Anzeige
Anzeigeeinheit		bar; psi; MPa

Bemerkungen	
Verpackungseinheit	1 Stück

Elektrischer Anschluss

Steckverbindung: 1 x M12; Kontakte: vergoldet

PF2953

Combi-Drucksensor

PF-025-REB34-MFRKG/US/ /P

Anschluss

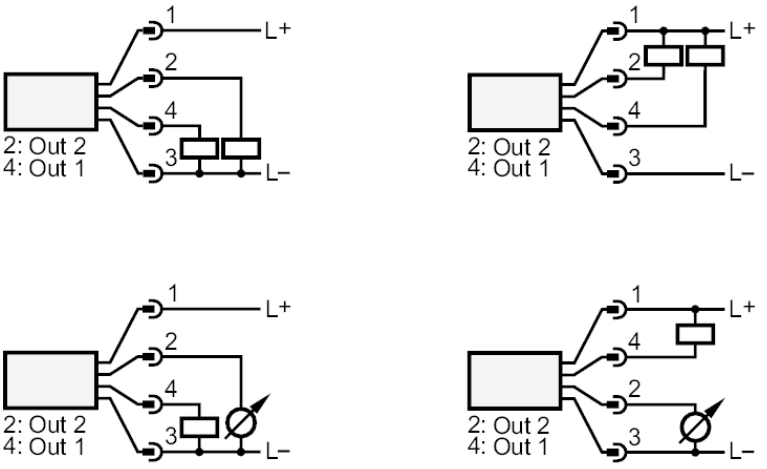

OUT1	Schaltausgang
OUT2	Schaltausgang
	Analogausgang