Drucksensor

BSP B010-EV003-A02S1B-S4
Bestellcode: BSP00AC

BALLUFF
sensors worldwide

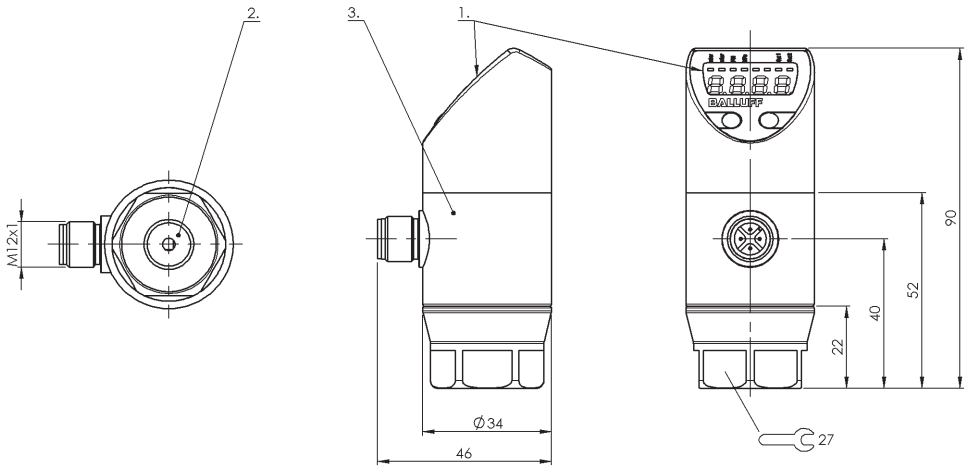

1) Anzeige- und Bedienfeld 2) Prozessanschluss 3) Gehäuse drehbar um 320°

- **High-End**
- **10 bar**
- **G 1/4" nach DIN 3852**
- **IO-Link**
- **4 .. 20 mA**
- **1 x PNP**

Allgemeine Merkmale

Zulassungen / Konformität	CE
Bedienfeld	320° drehbar 2 Tasten 4-stellig,7-Segmentanzeige rot
Schutzart nach IEC 60529	IP 67
Anzeige Schaltfunktion	LED
verpolungssicher	ja
Schutzklasse	III
Kurzschlussschutz	ja

Elektrische Merkmale

Analogausgang	4 .. 20 mA
Anschlussart	Stecker
Stromaufnahme	≤ 50 mA
Störaussendung	EN 61326-2-3:2006
IO-Link-Spezifikation	1.1
Betriebsspannung UB max. DC [V]	36 V
Betriebsspannung UB min. DC [V]	18 V
Ausgangsstrom max.	250 mA
Kennlinienabweichung max.	±0,5 % FSO BFSL
Störfestigkeit	EN 61326-2-3:2006
Schaltfrequenz f	max. 200 Hz
Schaltausgang	1 x PNP
Übertragungsrate	COM2 / 38,4 kBaud

Mechanische Merkmale

Berstdruck	35.00 bar
Kompensationstemperatur max.	+85 °C
Kompensationstemperatur min.	-25 °C
Steckerart	M12x1
Werkstoff Gehäuse	PA 6.6 Edelstahl 1.4301
Werkstoff Messzelle	Keramik Al2O3
Werkstoff Dichtring	Viton FKM
Prozessanschluss	G 1/4" nach DIN 3852
Werkstoff Prozessanschluss	Edelstahl 1.4301
Medientemperatur max.	+125 °C
Medientemperatur min.	-40 °C
Betriebsdruck max.	10 bar
Betriebsdruck min.	0 bar
Betriebstemperatur max.	+85 °C
Betriebstemperatur min.	-40 °C
Überlastdruck	20.00 bar
Langzeitstabilität	≤ ±0,3 % FSO / Jahr
Wiederholgenauigkeit	≤ ±0,2 % FSO
Temperaturkoeffizient typ.	≤ ±0,3 % FSO / 10K
Lagertemperatur max.	+85 °C
Lagertemperatur min.	-40 °C
Anzugsdrehmoment max.	5.00 Nm

Zusatztext
vakuumfest
Zulässige Bürde am Analogausgang Rmax = 330 Ohm

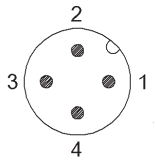

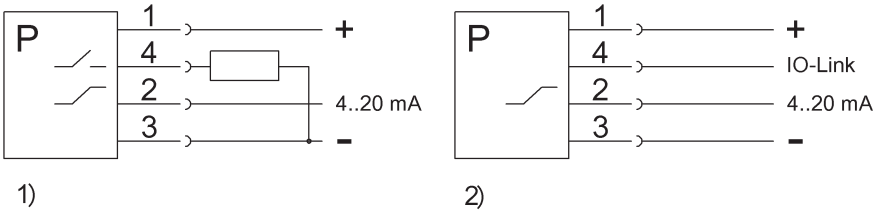

1) 2)

1) Standard-Mode
2) IO-Link-Mode